T-Slot Slider 8 80x40 with Slide Clamp

Product number ZI-1885
Weight 0.136kg

Product description

Die Gleitschlitten-Führung 8 40x80 macht die Profilnut 8 zur Führung.
eines stabilen gleitgelagerten Schlittenelementes.Die zusätzliche Klemmung des Schlittens erhöht die Einsatzmöglichkeiten z.B. als verstellbarer Endanschlag.
Gleitelemente aus gleitfähigem Kunststoff realisieren eine verschleißarme
Linearbewegung, diese muss nicht geschmiert werden.
Der Schlittenkörper aus hochfesten GD-ZN leitet die Belastungskraft in die Profilnut ein.
An der Führung werden mit den beiliegenden M6-Muttern Anbauelemente verschraubt.

Product properties

Compatible with item
Part type Sliding glides
Series Series 8

More images
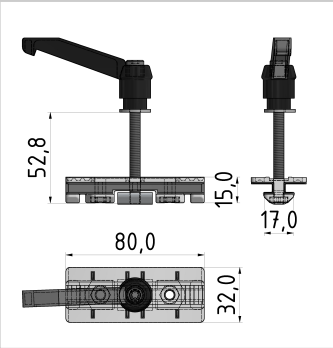
Image not found or type unknown