Tool Pivot Arm 8 80-370

Werkzeug-Schwenkarm 8 80-370 kaufen ? – 0.0.664.10 kompatibel mit Aluprofilen. Jetzt sparen in unserem Onlineshop ?!

Product number X-7550
Weight 4.56kg

Product description

Mit dem Werkzeugarm von haben Sie eine flexible Lösung zur Hand, um Ihr Werkzeug und Zubehör sicher und bequem zu organisieren. Der Arm verfügt über vier Ausleger mit Systemnut 8, die es Ihnen ermöglichen, beliebiges Zubehör wie Haken, Klemmen, Werkzeugköcher oder Magnethalter zu befestigen. Dank der senkrechten Verstellung können Sie die Ausleger an verschiedene Werkzeuggrößen anpassen. Die allseitig mit Nuten versehenen Profile erlauben eine variable Bestückung, die bis zur beidseitigen Verwendung reicht. So können Sie mit einer einfachen 180°-Drehung der Werkzeugaufnahme einen Umrüstvorgang durchführen. Der Werkzeug-Schwenkarm 8 80-370 ist in der Lage, Werkzeug und Betriebsmittel mit einem Gesamtgewicht von bis zu 40 kg für Sie zu halten. Der Werkzeug-Doppelschwenkarm 8 80-695 bietet mit einem zusätzlichen Gelenk noch mehr Flexibilität und kann individueller ausgerichtet werden. Die maximale Traglast beträgt hier 25 kg. Investieren Sie in einen der beiden Werkzeugarme und profitieren Sie von einem organisierten Arbeitsplatz und einer höheren Produktivität.

Product properties

Series Workstation systems, Series 8
Part type Swivel arms
Execution heavy
Force max. Fmax. = 400 N

More images
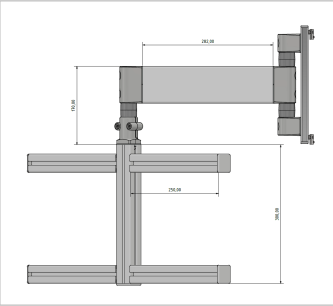
Image not found or type unknown