Bodenfenster DIN A5 - grün | green

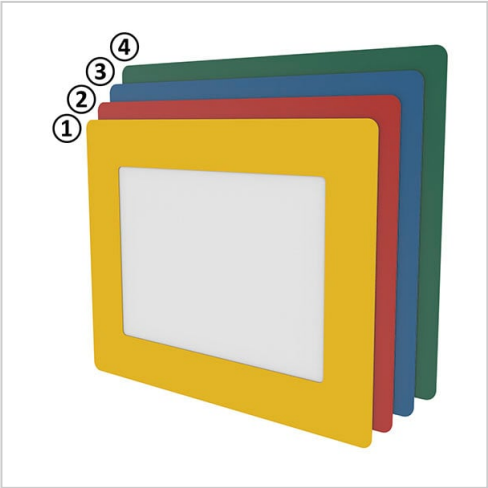

Bodenfenster DIN A5 - grün kaufen ? Jetzt sparen in unserem Onlineshop ?!

Product number LN-1203
Weight 0.045kg

Product description

Zum einfachen Kennzeichnen von Park-, Lageroder Abstellflächen etc., selbstklebend.
Staplerfestes und formstabiles Bodenfenster mit hoher Haltekraft, für nahezu alle Industrieböden geeignet, rückstandsfrei ablösbar.Sscannerlesbar
Kunststoff PVC

Liefereinheit 1 Packungseinheit mit 10 Stück

Product properties

Part type Bottom window
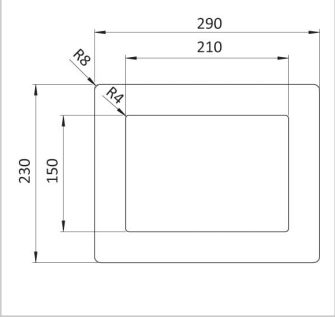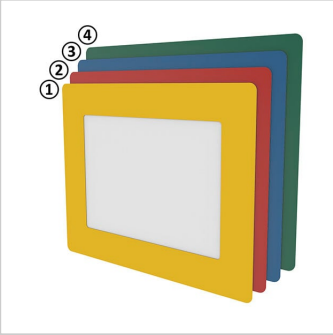
More images